Induflex
Wir lösen flexible Verbindungen.

871 a – 2.23
Metall-Axial-Kompensatoren BKA

BKA
Balg, vakuumstabil aus nichtrostendem Stahl (s. o.) und angeschweißten Rohrende aus 1.0038 (RSt 37-2), 1.4541, 1.4571

Nenndruck
PN 16 (Standard), PN 25, PN 10, PN 6

Werkstoff
Balg – 1.4404 o. 1.4571

Werkstoff
ASE – Standard – Stahl Rst 37.2 o. 1.4404/1.4571

Zwischenrohr – Stahl o. Edelstahl

Ausführungen
ein- oder mehrwandig

DN	BL	Dehnungs-aufnahme axial		Federrate	zul. Achs-versatz (lateral)	Federrate	zul. Winkel-ausschlag (angular)	zul. Schwin-gung allseitig	Bördel	Balg	Wirks. Balg-Quer-schnitt	Gewicht BKF1 BKF2
		δ	δ ±	axial	λ ±	lateral	α ±		Ø C	Ø A		
mm	mm	ges. mm	mm	ca. N/mm	mm	ca. N/mm	°	mm	ca. mm	mm	cm²	ca. kg
40	240	24	24	126	26	18	–	0,5	48	36	7,0	1,3
50	240	25	25	143	25	32	–	0,5	58	36	7,0	2,0
65	240	29	29	120	20	44	–	0,7	68	42	10,0	2,4
80	270	37	37	111	26	37	–	1,1	78	50	14,5	3,5
100	245	40	40	91	18	72	–	1,1	88	60	22,0	4,0
125	275	55	55	113	25	93	–	1,0	102	75	34,0	5,4
150	295	55	55	136	21	158	–	1,0	98	90	50,0	6,5
175	295	55	55	148	18	227	–	0,9	118	110	74,5	8,1
200	305	62	55	183	18	335	–	0,9	142	133	111,0	9,0
250	340	73	73	181	20	375	–	0,7	170	157	159,0	12,9
300	415	87	73	155	24	341	–	0,7	210	190	236,0	15,7

Abweichende Größen (DN), Baulängen/Dehnungsaufnahmen sind möglich

Sonderausführungen
- mit DIN-DVGW-Zulassung – für Gasanlagen – in PN 6 – PN 10 – PN 16 bis DN 200
- mit innerem Leitrohr „LRI“
- mit äußerem Schutzrohr „LRA“

© 2023 by Induflex Schlauch- und Kompensatoren GmbH | Technische Änderungen vorbehalten. | *Subject to technical changes.*

Induflex
Wir lösen flexible Verbindungen.
Induflex Schlauch- und Kompensatoren GmbH
Krögerskoppel 3
24558 Henstedt-Ulzburg
Germany
T +49.41 93.882 10-40
F +49.41 93.882 10-66
info@indu-flex.de
www.indu-flex.de

Induflex
Wir lösen flexible Verbindungen.

871 b – 2.23
Metall-Kompensatoren BKF

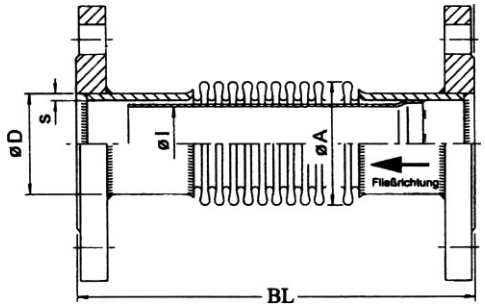

mit ein- oder zweiteiligem Leitrohr „LRI“
für geringeren Durchflusswiderstand und besseres Strömungsverhalten; als Abriebschutz, kein direkter Kontakt mit dem Balg – nur axiale Dehnungsaufnahme.

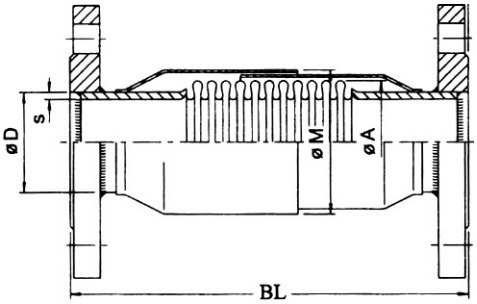

mit äußerem Schutzrohr „LRA“
als Schutz gegen mechanische Beschädigung des Balges – nur axiale Dehnungsaufnahme.

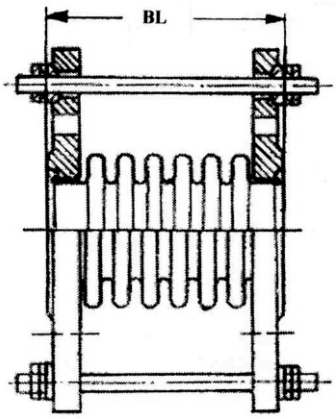

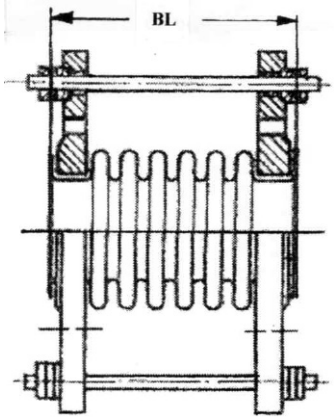

„BKF1“ mit Längenbegrenzern „LB“
mit Festflanschen – für laterale Bewegungen

„BKF 2“ mit Längenbegrenzern „LB“
mit drehbaren Flanschen – für laterale Bewegungen

„LB“ lieferbar in Kugelscheiben/Kegelpfannen gelagert oder in geräuschdämpfender Lagerung

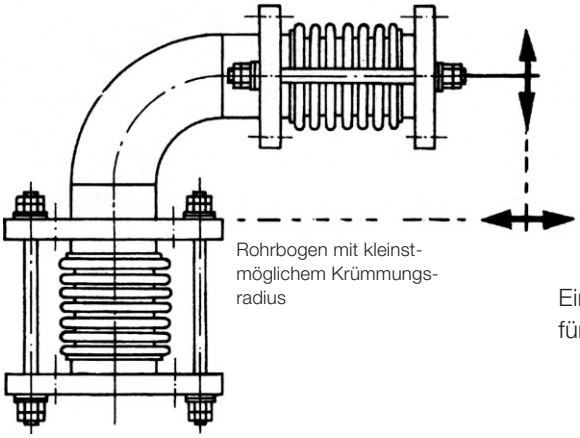

Rohrbogen mit kleinstmöglichem Krümmungsradius

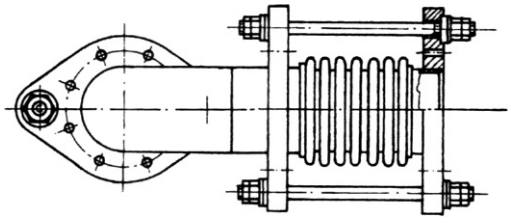

Einbau als **Winkel-Lateral-Kompensator**
für Bewegungen aus zwei oder drei Ebenen

Ferner im Programm: Doppelbalg-Kompensatoren, Lateral-, Angular-, Gelenk- oder Kardan-Gelenk-Kompensatoren, Abgas-Kompensatoren

© 2023 by Induflex Schlauch- und Kompensatoren GmbH | Technische Änderungen vorbehalten. | *Subject to technical changes.*

Induflex
Wir lösen flexible Verbindungen.

Induflex Schlauch- und Kompensatoren GmbH

Krögerskoppel 3
24558 Henstedt-Ulzburg
Germany

T +49.41 93.882 10-40
F +49.41 93.882 10-66
info@indu-flex.de

www.indu-flex.de